

ИНСТРУКЦИЯ

ALUFORCE СИНТЕЗ 2

Для складной - сдвижной системы верхних модулей

Комплект механизмов складной - сдвижной системы ALUFORCE СИНТЕЗ 2

Технические характеристики системы для одного фасада

- Минимальная ширина 250мм. Минимальная высота 500мм.
- Максимальная ширина 450мм. Максимальная высота 1200мм.
- Толщина полотна от 16мм. до 19мм.
- Вес 1 фасада до 8кг.

Комплект механизмов для одного фасада		
1	Межфасадная соединительная петля	3 шт
2	Универсальный ролик	1 шт
3	Петля для ролика	1 шт
4	Накладка декоративная	1 шт
5	Стопор	1 шт
6	Шестигранник	1 шт
	*Приобретается отдельно	
7	Накладная петля ПРЕСТО*	-
8	Направляющая 6 м*	-

1


2


3


4
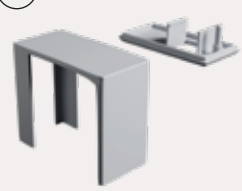

5


6


7


8


Схема открывания

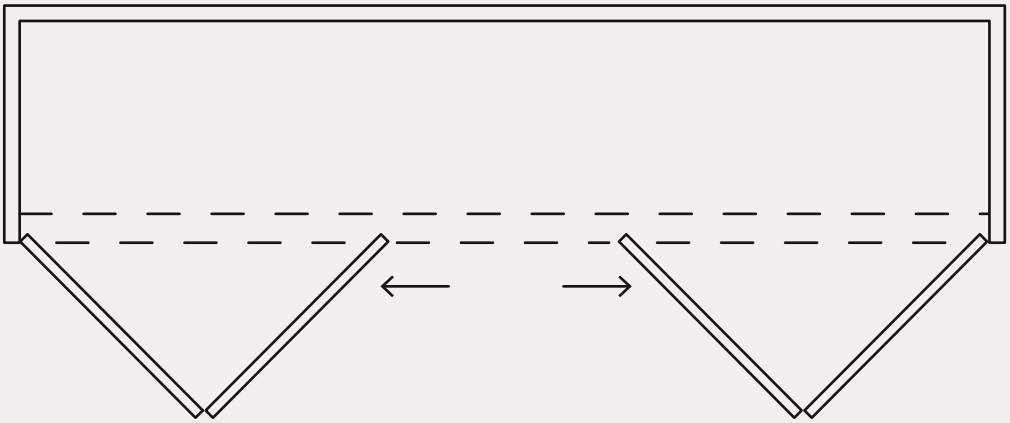

Условные обозначения

H	Высота модуля	**L**	Ширина модуля
H1	Высота фасада	**Lпр**	Ширина проектная
LA	Фасад №1	**LC**	Длина направляющей
LB	Фасад №2	**T**	Толщина боковой стойки

Формулы расчёта

H = H1	LB = Lпр - 2,5
$Lпр = \frac{L}{4} - 3$	LC = L - T * 2
LA = Lпр + 2,5	

Последовательность монтажа системы ALUFOCE СИНТЕЗ 2

Схема 1

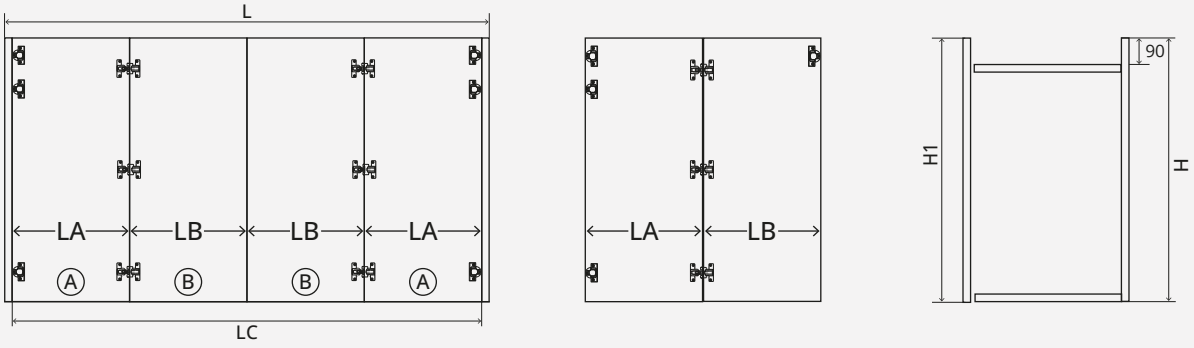

1. Рассчитайте фасады согласно высоте и ширине вашего модуля.

Схема 2

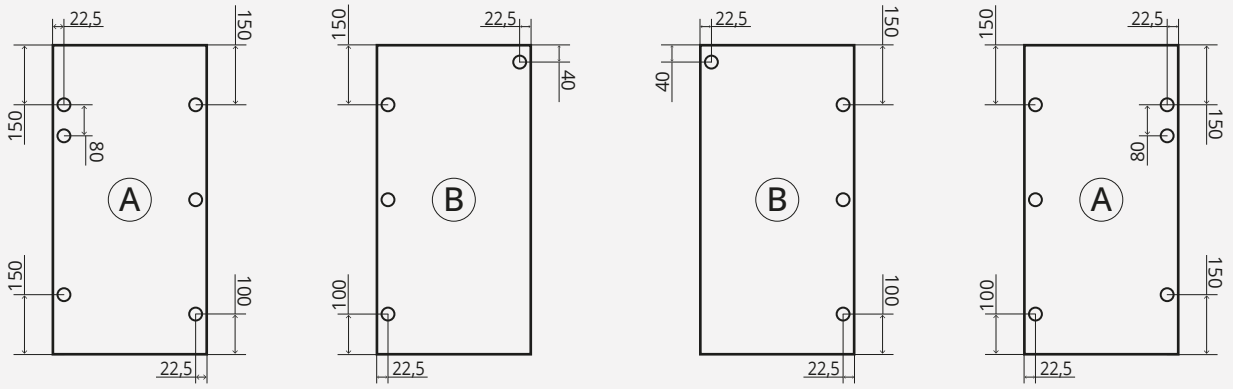

2. Выполните присадку межфасадных и накладных петель согласно схеме. При высоте фасада от 500 до 800мм. нужно использовать 3 накладных петли, от 800 до 1000мм. - 4 накладных петли, от 1000 до 1200мм. - 5 накладных петель.

Схема 3

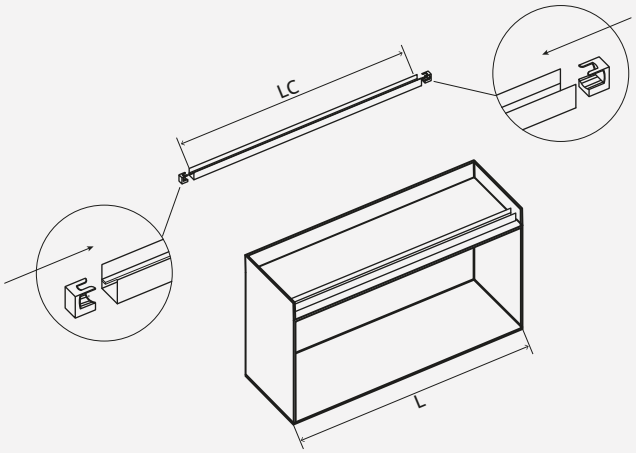

Схема 4

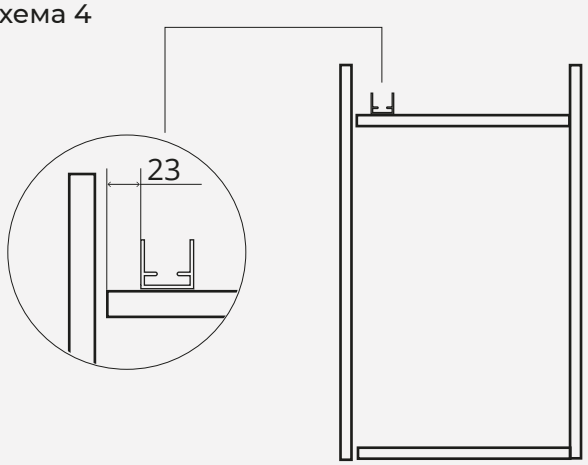

3. Рассчитайте длину направляющей. Перед тем как её закрепить, установите стопора. Установите направляющую на крыше модуля.

Схема 5

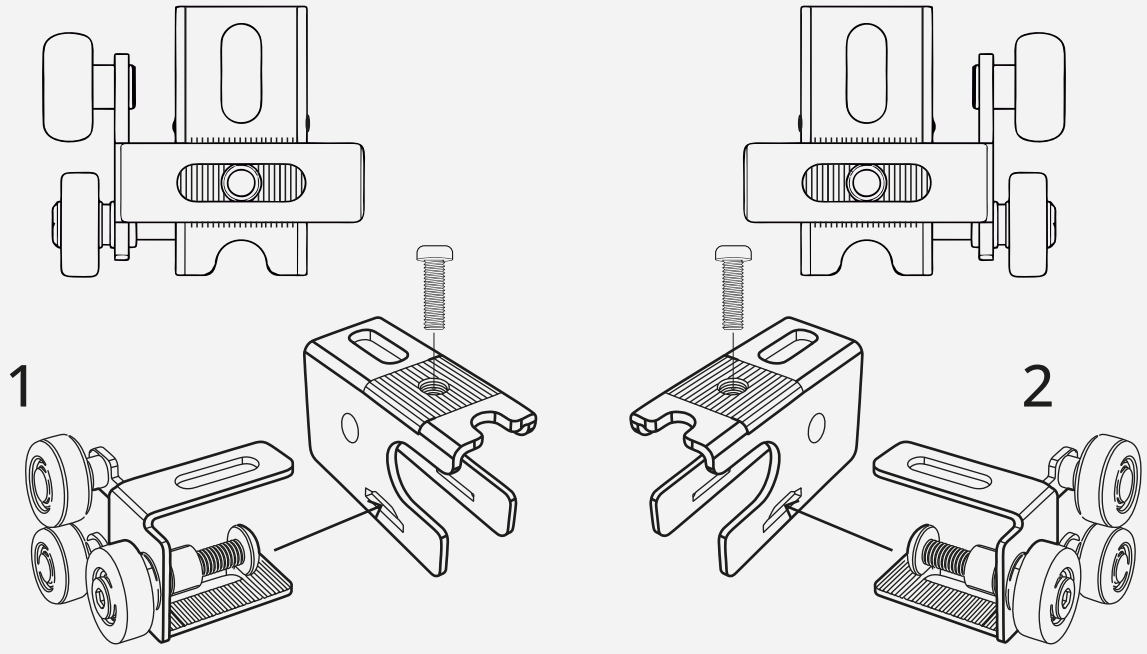

4. Соберите универсальный ролик как левый или правый согласно схеме 5.

Схема 6

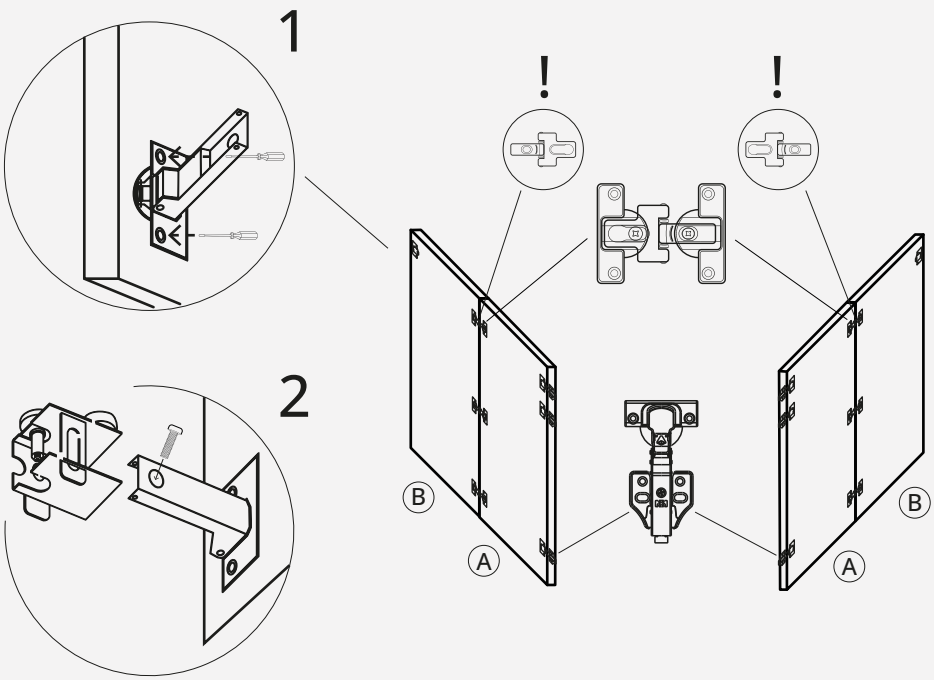

5. Соедините фасады между собой. Обратите внимание на правильную установку межфасадных петель. Установите накладные петли, а также петлю, соединяющую с роликами (1), наденьте на неё ролик (2).

Схема 7

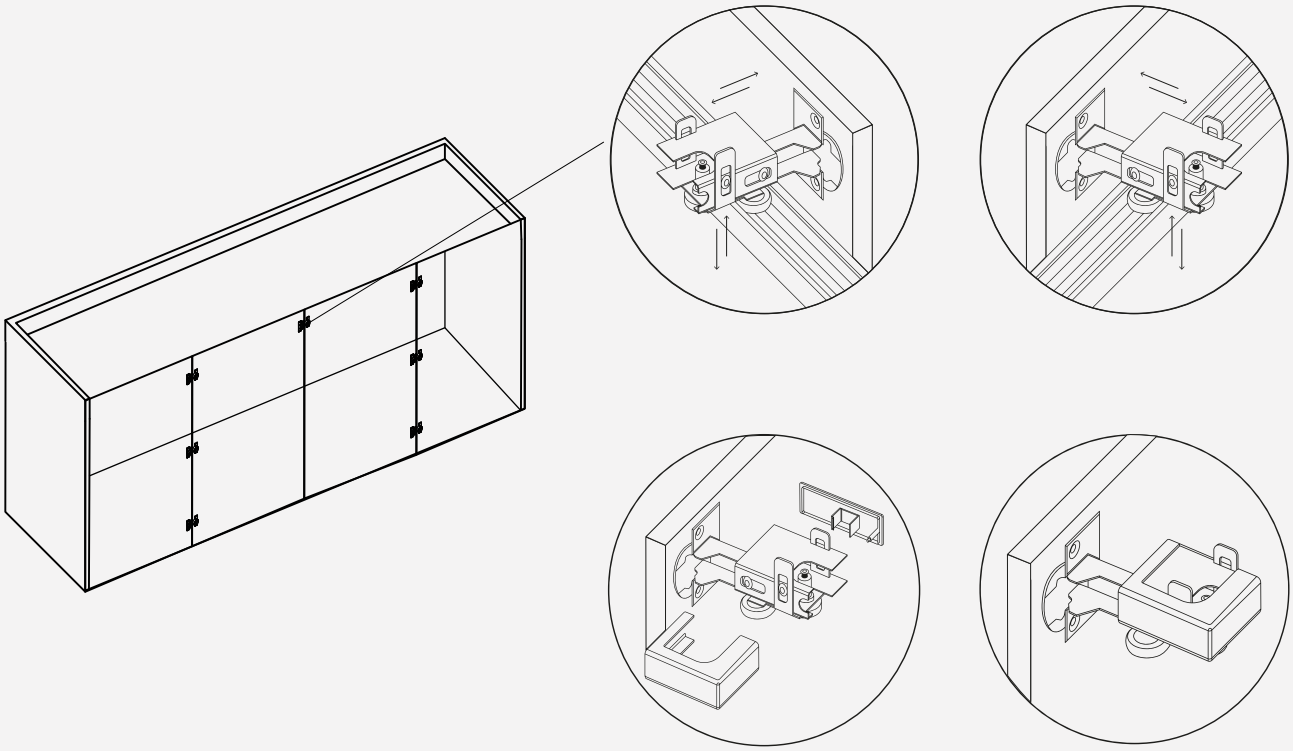

6. Навесьте фасады и заведите ролик в направляющую. Отрегулируйте фасады. Наденьте декоративную накладку на ролик.